Csaba 1000B

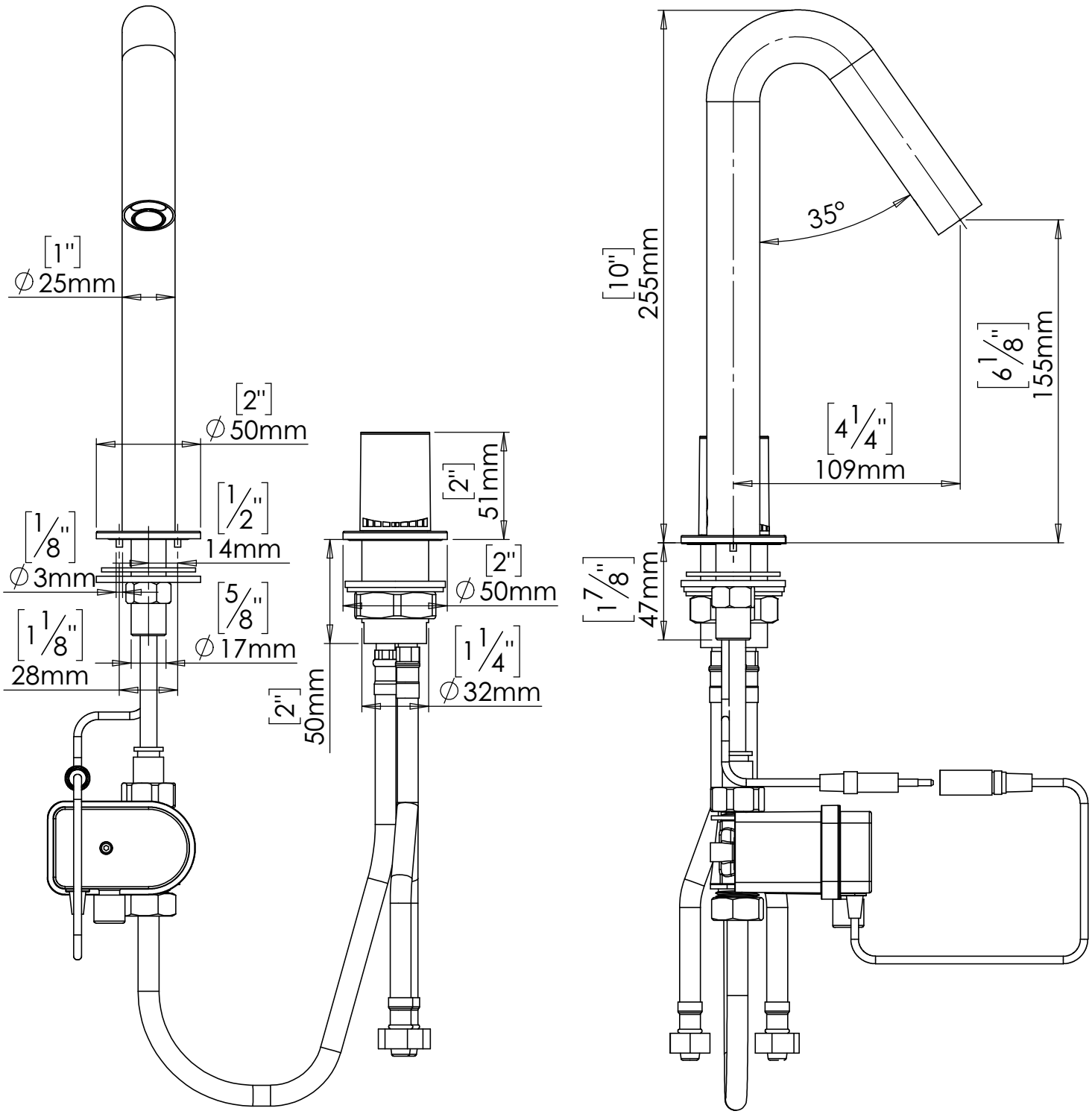

Y.STERN ENGINEERING LTD.